61.133.291.088-TK32(2016)七国语言说明书
105G铜版纸/单黑双面印刷/风琴折4折再4折
尺寸：225*392mm/A0

FENIX™

TK32 2016 EDITION

User manual

Illuminate Your Adventure

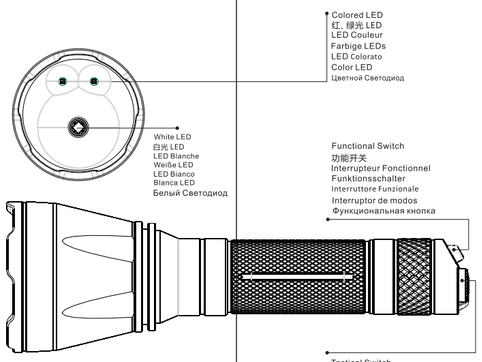

FENIXLIGHT LIMITED

Tel:+86-755-29631163/83/93 Fax:+86-755-29631181

www.fenixlight.com E-mail:info@fenixlight.com

Address: 8/F,2nd Building,DongFangMing Industrial Center,33rd District,Bao'an, Shenzhen 518133,China

61.133.291.088-A0-061416

ENGLISH

Fenix TK32 Flashlight

- Uses Cree XP-L HI V3 white light and XQ-E colored light LED with a lifespan of 50,000 hours
- Powered by one 18650 rechargeable Li-ion battery or two 3V CR123A Lithium batteries
- 159mm Length x 25.4mm Body Diameter x 52mm Head Diameter
- 175 grams (excluding battery)
- Compatible with AER-03 remote pressure switch
- Digitally regulated output maintains constant brightness
- Low-voltage warning reminds when battery replacement is needed
- Intelligent over-heat protection to avoid high temperature of the surface
- Dual tail switch controls the tactical activation and output selection
- Made of durable aircraft-grade aluminum
- Premium type III hard-anodized anti-abrasive finish
- Toughened ultra-clear glass lens with anti-reflective coating

Battery Specifications

Type	Dimensions	Nominal Voltage	Usability	
Fenix ARB-L18 Series	18650	3.6/3.7V	Recommended	✓✓
Fenix ARB-L2 Series	18650	3.6/3.7V	Recommended	✓✓
Non-rechargeable Battery (Lithium)	CR123A	3V	Usable	✓
Rechargeable Battery (Li-ion)	18650	3.6V/3.7V	Cautious*	!
Rechargeable Battery (Li-ion)	16340	3.6V/3.7V	Cautious*	!
Rechargeable Battery (LiFePO4)	18650	3.2V	Banned	X

Warning: Please do not mix batteries of different brands, sizes, capacities or types. Doing so can cause damage to the flashlight or the batteries being used.
*18650/16340 Li-ion batteries are powerful cells designed for commercial applications and must be treated with caution and handled with care. Quality batteries with circuit protection will reduce the potential for combustion or explosion but cell damage or short circuiting are potential risks the user assumes.

Battery Replacement

Unscrew the tail cap to insert the battery with the anode side (+) towards the light head, and then screw the tail cap.

Technical Parameters

ANSI/PLATO FL1	Turbo	High	Mid	Low	Red High	Red Low	Green High	Green Low
OUTPUT	1000 Lumens	350 Lumens	100 Lumens	8 Lumens	105 Lumens	15 Lumens	165 Lumens	30 Lumens
RUNTIME	1h 50min*	4h 45min	15h 25min	170h	4h 15min	65h	5h 30min	40h
DISTANCE	422m	245m	138m	40m	65m	23m	105m	45m
INTENSITY	44500cd	15000cd	4760cd	400cd	1050cd	135cd	2760cd	505cd
IMPACT RESISTANCE	1m							
WATERPROOF	IPX-8,underwater 2m							
ACCESSORIES	Holster, spare O-ring, lanyard							

Notice: The above-mentioned parameters (lab-tested by using Fenix 18650 rechargeable Li-ion battery 3.6V/3500mAh) are approximate and may vary between flashlights, batteries and environments.
*Due to intelligent over-heat protection, the runtime of the Turbo brightness level is the accumulated time.

Operation Instruction

Dual Tail Switch
The round one of the tail switch is the tactical switch, and the oval one of the tail switch is the function switch.
ON/OFF
Tap the tactical switch to turn on the light, release it the light will go out, fully press the tactical switch to lock and activate the light constantly, press once again to unlock and turn off the light.
Output Selection
In White light mode, single-click the function switch to cycle the light through Low→Mid→High→Turbo.
In White light mode, press and hold the function switch for 0.8 seconds to enter Colored light mode (Red High is default). Single-click the function switch to cycle the light through Red High→Red Low→Green High→Green Low, press and hold the function switch for 0.8 seconds again to return to the memorized white light mode.
With the light off, press the function switch to enter Colored light mode (Red High is default), release it the light will go out. Press and release the function switch fast to select needed colored light, simultaneously press the tactical switch to lock the selected colored light and enters the Colored light mode.

Note: The light will automatically memorizes the previously used brightness level of White Light mode, when it is turned on again.
Intelligent Over-heat Protection
The light will accumulate a lot of heat when it is working at High output. When the light is overheated internally up to 65 ℃ or above, the flashlight will automatically adjust the output to prevent the light from overheating.
Low-voltage Warning Function
If low voltage is detected, the flashlight is programmed to downshift to a lower brightness level until to Low brightness level. When this happens at Low output mode, the flashlight blinks three times every five minutes to remind you to replace the battery. To ensure normal use, the flashlight will not turn off automatically and will work until the battery runs out completely.

Usage and Maintenance

- Disassembling the sealed head can cause damage to the light and will void the warranty.
- Fenix recommends using excellent quality battery. If the light will not be used for an extended period, remove the battery, or the light could be damaged by electrolyte leakage or battery explosion.
- Unscrew the tail cap one-half turn or take out the battery to prevent accidental activation during storage or transportation.
- Long-term use can result in O-ring wear. To maintain a proper water seal, replace the ring with an approved spare.
- Periodic cleaning of the battery contacts improves the lamp's performance as dirty contacts may cause the lamp to flicker, shine intermittently or even fail to illuminate for the following reasons:
  Reason A: The batteries need replacing.
  Solution: Replace batteries (Please confirm the correct installation of anode and cathode).
  Reason B: The threads, PCB board contact or other contacts are dirty.
  Solution: Clean the contact points with a cotton swab soaked in rubbing alcohol.
  If the above methods don't work, please refer to the warranty policy before contacting your authorized distributor.

Warning

The flashlight is a high-intensity lighting device capable of causing eye damage to the user or others. Avoid shining the flashlight directly into anyone's eyes.

中文

Fenix TK32 手电

- 使用Cree XP-L HI V3（白色）/XQ-E（彩色）LED，寿命50000小时
- 使用1节18650可充锂离子电池或者2节3V CR123A 锂电池
- 159毫米 (长) x 25.4毫米(直径) x52毫米（筒头）
- 净重175克 (不含电池)
- 适用AER-03线控开关
- 恒流电路，亮度恒定
- 低压警示功能
- 智能温控保护，防止外壳温度过高影响使用舒适度
- 尾部双开关，兼顾战术点亮和调光操档
- 采用航空铝材制造
- 表面进行了军规三级硬质阳极氧化的抗磨处理
- 使用双面增透膜钢化玻璃镜片

电池选用

电池类型	尺寸规格	标称电压	是否可用	
Fenix ARB-L18 系列	18650	3.6/3.7V	推荐	✓✓
Fenix ARB-L2 系列	18650	3.6/3.7V	推荐	✓✓
一次性锂电池	CR123A	3V	可用	✓
可充锂离子电池	18650	3.6V/3.7V	谨慎使用*	!
可充锂离子电池	16340	3.6V/3.7V	谨慎使用*	!
可充磷酸铁锂电池	18650	3.2V	禁止	X

警示：请不要将不同种类的电池混合使用，以免损坏电池或手电。
*18650/16340锂离子（Li-ion）电池属于工业电芯，并非有安全保障的民用电池，当电池品质不良或者使用不当（短路、高温等等）时可能发生燃烧、爆炸并危及人身和财产安全，若使用此电池种类应明白其中的风险并自愿承担相应的责任。使用品质优秀并带有保护电路的锂离子电池会在一定程度上降低风险。

电池更换

旋开筒尾装入标称电池，注意将电池以正极方向对准灯头方向，旋紧尾部即可工作。

技术参数

ANSI/PLATO FL1	极亮档	高亮档	中亮档	低亮档	红光 高亮	红光 低亮	绿光 高亮	绿光 低亮
亮度	1000 流明	350 流明	100 流明	8 流明	105 流明	15 流明	165 流明	30 流明
续航时间	1小时 50分*	4小时 45分	15小时 25分	170小时	4小时 15分	65小时	5小时 30分	40小时
射程	422米	245米	138米	40米	65米	23米	105米	45米
光强	44500坎德拉	15000坎德拉	4760坎德拉	400坎德拉	1050坎德拉	135坎德拉	2760坎德拉	505坎德拉
防跌落高度	1米							
防水等级	IPX-8, 水下2米							
配 件	手电套、O圈、手绳							

注：上述参数只是一个近似值，以Fenix 18650 3.6V/3500mAh可充锂离子在实验室环境中测试所得，可能会随着手电、电池和使用环境而发生变化。
*由于本手电具有智能温控保护功能，故此极亮档续航时间为累加时间。

操作说明

尾部圆形开关为战术开关，侧面呈椭圆形开关为功能开关。
开/关机
轻触战术开关即可点亮手电（白光），松开即熄灭；完全按下战术开关可以锁定并持续点亮手电，再次按下即解锁并关闭手电。
模式/档位切换
在白光照明模式下，单击功能开关，即可按低亮→中亮→高亮→极亮顺序循环换档；
在白光照明模式下，长按功能开关0.8秒进入彩光模式（默认红光高亮档位），单击功能开关即可按红光高亮→红光低亮→绿光高亮→绿光低亮循环换档，再次长按0.8秒返回白光照明模式的记忆档位；
在关机状态下，按压功能开关可点亮彩光（默认红光高亮档位），松开即熄灭。连续快速按压、释放功能开关即可切换并选择合适的彩光档位，同时按下尾部战术开关，即可锁定当前彩光档位，并进入彩光模式。
注：手电会自动记忆白光照明模式的亮度档位，但不会记忆彩光模式。

智能温控保护
TK32长时间以极亮档工作时会累积大量热量，为避免外壳温度过高影响使用舒适度，当手电内部温度达到65℃或以上时，会自动启动过热保护功能，并逐步降低亮度，当温度下降并低于65℃度时，手电会逐步恢复到该档位的正常亮度。
低压警示功能
手电电路加入了低压警示功能。如果手电检测到电池电压过低，会逐步的自动降低当前工作档位，直到降低到低亮档为止；如果在低亮档时仍然检测到电池电压过低，则会每5分钟闪烁3次，以提示您应该及时更换电池，以免造成充电电池的寿命缩短或损坏；同时为了保证用户的正常使用，手电不会主动关机，将会以这种提示方式一直持续工作至电池电量彻底耗尽为止。

使用与维护

- 请勿拆卸手电头部密封部件，否则将会导致保修失效并可能损坏手电。
- 请使用优质电池，并且当长期不用手电时将电池从手电中取出，否则可能因部分品质不良的电池漏液或者爆炸，造成手电损坏。
- 由于采用了一触即亮的战术开关，手电放在包里时可能因为挤压而误点亮。如果希望避免此问题，您可以在把手电装入包中前，将尾盖旋松数圈或将电池取出。
- 长期使用后，手电的O圈可能受损。如果发现了这种情况，请您更换O圈以维持手电的防水性能。
- 请经常清洁手电的导电接触面以保证手电的正常工作，特别是当手电出现异常的闪烁或者无法点亮的时候。以下是几个可能导致手电出现异常的闪烁或者无法点亮的原因：
  原因一：电池电量不足，需要更换
  解决方案：更换电池（装入新电池时请注意正负极方向）
  原因二：螺纹或者PCB板的导电接触面或其他接触面/接触点被弄脏了。
  解决方案：用酒精棉签清洁导电接触面或接触点。
  如果上述方法无效，请联系经销商并按照售后服务条款保修。

警 示

本产品亮度极高，请勿直视发光体，以免造成视力损伤。

FRENCH

Lampe torche Fenix TK32

- Utilise une LED Cree XP-L HI V3 blanche et XQ-E de couleur avec une durée de vie de 50,000 heures
- Alimentée par une batterie Li-ion 18650 ou deux piles Lithuim 3V CR123A
- 159mm Longueur x 25.4mm Diamètre du corps x 52mm Diamètre de la tête
- Poids:175 g (sans les batteries)
- Compatible avec un interrupteur déporté AER-03
- Régulateur digitale pour un éclairage constant
- Avertissement de basse tension pour vous rappeler de changer la batterie
- Protection de surchauffe intelligente pour éviter une forte température en surface
- Double interrupteur arrière contrôle l'activation tactique et la sélection des puissances lumineuses
- Fabriqué en aluminium de qualité aéronautique
- Finition anodisée et anti-abrasive de type III
- Lentille ultra clair très résistante en verre traité antireflet

Caractéristiques des Piles

Type	Dimensions	Tension Nominale	Utilisation	
Série Fenix ARB-L18	18650	3.6/3.7V	Recommandé	✓✓
Série Fenix ARB-L2	18650	3.6V/3.7V	Recommandé	✓✓
Pile Non-rechargeable (Lithium)	CR123A	3V	Utilisable	✓
Pile Rechargeable (Li-ion)	18650	3.6V/3.7V	Prudence*	!
Pile Rechargeable (Li-ion)	16340	3.6V/3.7V	Prudence*	!
Pile Rechargeable (LiFePO4)	18650	3.2V	Interdite	X

Avertissement: Ne pas mélanger des batteries de différente marque, taille, capacité ou type. Cela pourrait endommager la lampe torche ou les batteries utilisées.
*Les batteries Li-ion 18650/16340 sont des batteries puissantes qui doivent être traitées avec précaution et manipulées avec soin. Des batteries de qualité munies de circuit de protection de polarité réduisent le risque de combustion ou d'explosion mais les dommages des batteries ou de court-circuit restent à l'entière responsabilité de l'utilisateur.

Remplacement des Piles

Dévisser le capuchon arrière afin l'insérer la pile avec l'anode (+) dirigée vers la tête, et puis revisser le capuchon arrière.

Paramètres Techniques

ANSI/PLATO FL1	Turbo	Fort	Moyen	Faible	Rouge Fort	Rouge Faible	Vert Fort	Vert Faible
PUISSANCE	1000 Lumens	350 Lumens	100 Lumens	8 Lumens	105 Lumens	15 Lumens	165 Lumens	30 Lumens
AUTONOMIE	1h 50min*	4h 45min	15h 25min	170h	4h 15min	65h	5h 30min	40h
PORTÉE	422m	245m	138m	40m	65m	23m	105m	45m
INTENSITÉ	44500cd	15000cd	4760cd	400cd	1050cd	135cd	2760cd	505cd
RESISTANCE AUX CHOCS	1m							
ETANCHÉITÉ	IPX-8, sous l'eau à 2m							
ACCESSOIRES	Etui, joint torique de remplacement, dragonne							

NB: Les paramètres cités ci-dessus (testés en laboratoire en utilisant une batterie Li-ion Fenix 18650 3.6V/3500mAh) sont approximatifs et peuvent varier entre les lampes torches, les batteries et l'environnement.
*En raison de la protection de surchauffe, l'autonomie en puissance lumineuse Turbo est un temps cumulé.

Mode d'emploi

Double interrupteur arrière
Celui qui est rond sur l'interrupteur arrière est l'interrupteur tactique, et celui qui est ovale c'est l'interrupteur fonctionnelle
ON/OFF
Appuyer légèrement sur l'interrupteur tactique pour allumer la lampe; le relâcher la lampe s'éteint. Appuyer complètement sur l'interrupteur tactique pour vérrouiller et allumer la lampe en continue, rappuyer une nouvelle fois pour dévérrouiller et éteindre la lampe.
Sélection des puissances lumineuses
En mode lumière blanche, appuyer une seule fois sur l'interrupteur fonctionnel pour faire défiler les niveaux lumineux dans l'ordre suivant Faible→Moyen→Fort→Turbo.
En mode lumière blanche, appuyer et maintenir l'interrupteur fonctionnel pendant 0.8 seconde pour activer le mode lumière de Couleur (Rouge Fort par défaut). Une seule pression sur l'interrupteur fonctionnel permet de faire défiler les intensités lumineuses dans l'ordre suivant Rouge Fort→ Rouge Faible→ Vert Fort→ Vert Faible, appuyer et maintenir encore l'interrupteur pendant 0,8 seconde pour retourner dans le mode lumière blanche mémorisé.
Lorsque la lumière est éteinte, appuyer sur l'interrupteur fonctionnel pour activer le mode lumière de Couleur (Rouge Fort par défaut), relâcher le la lumière s'éteint. Appuyer en continu et relâcher l'interrupteur fonctionnel pour sélectionner la lumière de couleur souhaitée, appuyer simultanément sur l'interrupteur tactique pour vérrouiller la lumière de couleur souhaitée et activer le mode lumière de Couleur.
NB: La lampe va automatiquement mémoriser le dernier niveau de luminosité utilisé en mode Lumière Blanche, lorsqu'elle est rallumée.
Protection de surchauffe intelligente
La lampe torche accumule beaucoup de chaleur lorsqu'elle fonctionne en puissance Forte. Lorsque la lampe est en surchauffe à 65°c ou plus, la lampe torche ajuste automatiquement sa puissance lumineuse pour éviter à la lampe de surchauffer.
Fonction d'avertissemnt de Basse Tension
Si une basse tension est détectée, la lampe torche est programmée pour rétrograder à une puissance lumineuse plus faible jusqu'au mode Faible. Quand cela arrive à la puissance lumineuse faible, la lampe torche clignote trois fois toutes les cinq minutes afin de vous rappeler de changer les piles. Afin de vous permettre une utilisation normale, la lampe torche ne s'éteint pas automatiquement et continue de fonctionner jusqu'à ce que la batterie soit totalement vide.

Usage et Maintenance

- Merci de ne pas désassembler la partie scellée de la tête sous peine d' endommager la lampe ou d'annuler la garantie.
- Enlever les batteries lorsque vous n'utilisez pas la lampe pendant une période prolongée afin qu'il ny ait pas de dommages causées par une fuite délectrolyte ou une explosion des piles.
- Dévisser le capuchon arrière d'un demi tour ou enlever la batterie afin d'éviter une mise en route accidentelle lors du stockage ou transport.
- Le joint torique peut être usagé après une utilisation prolongée. Merci de le remplacer avec un neuf afin de maintenir la lampe bien hermétique à l'eau.
- Nettoyer les contacts de votre lampe de temps en temps améliore la performance de la lampe; en effet des contacts salies peuvent amener la lampe à vaciller, à s'allumer par intermittence ou ne pas s'allumer du tout pour les raisons suivantes:
  Raison A: Les batteries doivent être changées.
  Solution: Remplacer les piles (bien insérer les piles en tenant compte de l'anode et la cathode).
  Raison B: Les contacts sont sales.
  Solution: Nettoyer les points de contact avec un coton tige imbibé d'alcool.
  Si les recommandations ci-dessus ne fonctionnent pas, merci de prendre connaissance des conditions de garantie avant de contacter votre revendeur agréé.

Avertissement

La lampe torche est un dispositif d'éclairage à haute intensité capable de causer des dommages aux yeux. Éviter de diriger directement la lumière dans les yeux de quelqu'un.

GERMAN

Fenix TK32 LED Taschenlampe

- Nutzt eine weiße Cree XP-L HI V3 LED und farbige XQ-E LEDs mit einer Lebensdauer von 50,000 Stunden
- Betrieb mit einem 18650 LiIon Akku gemäß unten stehender Liste oder 2 CR123A Batterien
- 159mm Länge x 25.4mm Durchmesser Körper x 52mm Durchmesser Kopf
- 175 Gramm ohne Batterien
- Nutzbar mit dem AER-03 Kabelschalter
- Digitale Regelung für nahezu gleichbleibende Helligkeit
- Warnung bei geringem Akkustand
- Intelligenter Überhitzungsschutz
- 2 Schalter in der Endkappe zum Einschalten und Wahl der Helligkeit
- Gefertigt aus hochwertigem Aluminium
- Widerstandsfähige Typ III Anodisierung
- Frontscheibe aus gehärtetem Glas mit Anti-Reflex-Beschichtung

Zur Verwendung erlaubte Akkus und Batterien

Typ	Größe	Nennspannung	Nutzbarkeit	
Fenix ARB-L18 Serie Akkus	18650	3.6V/3.7V	Empfohlen	✓✓✓
Fenix ARB-L2 Serie Akkus	18650	3.6V/3.7V	Empfohlen	✓✓✓
GegenÜber-& Unterspannung, sowieKurzschluss geschützte Lilon-Akkus	18650	3.7V	Nutzbar	✓✓
Lithium-Batterien	CR123A	3V	Nutzbar	✓✓
GegenÜber-& Unterspannung, sowieKurzschluss geschützte Lilon-Akkus	16340	3.7V	Nicht empfohlen, da sehr geringe Kapazität	✓
LiFePO4-Akku	18650	3.2V	Verboten	X
LiFePO4-Akku	16340	3.2V	Verboten	X

Achtung: Mischen sie niemals Batterien / Akkus unterschiedlicher Hersteller, unterschiedlichen Typs, unterschiedlicher Kapazität oder Größe. Dies kann zu nicht umkehrbaren Schäden an der Lampe und den Batterien / Akkus führen. Bitte nutzen Sie LiIonAkkusnur,wenndieseüberebenenSchutzgegenÜber-&Unterspannung,sowiegegen Kurzschlussverfügen.
VerwendenSieausschließlichQualitätszellen.
Entnehmen Sie die Batterien / Akkus aus der Taschenlampe, wenn Sie diese eine zeit lang nichtnutzen.
Drehen Sie den Endschalter bei der Lagerung und dem Transport eine halbe Umdrehung auf,umeinunbeabsichtigtesEinschaltenzuverhindern.

Batteriewechsel

Drehen Sie den Endschalter der Taschenlampe ab und entnehmen Sie die ggf. vorhandenen Batterien / Akkus. Legen Sie die neuen Zellen mit dem Pluspol (+) in Richtung Lampenkopf zeigend (Minuspol (-) in Richtung Ende der Taschenlampe) ein. Drehen Sie den Endschalter danach wieder auf die Taschenlampe auf.

Technische Daten

ANSI/PLATO FL1	Turbo	Hell	Mittel	Dunkel	Rot Hell	Rot Dunkel	Grün Hell	Grün Dunkel
HELLIGKEIT	1.000 Lumen	350 Lumen	100 Lumen	8 Lumen	105 Lumen	15 Lumen	165 Lumen	30 Lumen
BRENNDAUER	1h 50min*	4h 45min	15h 25min	170h	4h 15min	65h	5h 30min	40h
REICHWEITE	422m	245m	138m	40m	65m	23m	105m	45m
INTENSITÄT	44.500cd	15.000cd	4.760cd	400cd	1.050cd	135cd	2.760cd	505cd
STOßFESTIGKEIT	1m							
WASSERDICHTIGKEIT	IPX-8, 2 Meter							
Zubehör	Holster, Ersatz-O-Ring, Lanyard							

Hinweis: Die zuvor genannten Werte wurden im Labor unter der Verwendung des Fenix 18650 3.500 mAh LiIon Akku ermittelt und können zwischen Taschenlampe, Batterien / Akkus und Umgebung abweichen.
* Wegen dem intelligenten Überhitzungsschutz ist dies ein akkumulierter Wert.

Bedienung

Position der Schalter
Der runde Schalter am Ende der Taschenlampe ist der Taktischer Schalter und der runde Schalter ist der Funktionsschalter.
An / Aus
Drücken Sie den Taktischer Schalter zur Aktivierung des Momentlicht leicht. Drücken Sie in ganz für das Dauer-Licht. Drücken Sie den Schalter erneut zum Ausschalten.
Wahl der Helligkeit & Farbe
Drücken Sie bei im Weißlicht eingeschalteter Taschenlampe den Funktionschalter kurz, um zwischen den 4 Stufen zu wählen: Dunkel => Mittel => Hell => Turbo. Die zuletzt gewählte Helligkeit wird beim erneuten Einschalten automatisch angewählt. Drücken Sie den Schalter für 0,8 Sekunden, um in den farbigen Modus bzw. zurück zu wechseln. Drücken Sie den Schalter im farbigen Modus kurz, durch Rot Hell => Rot Dunkel => Grün Hell => Grün Dunkel zu wechseln. Es startet immer mit Grün.
Drücken Sie den Funktionsschalter bei ausgeschalteter Taschenlampe, um für die Dauer des Drückens direkt in den farbigen Modus zu gelangen.

Drücken und lösen Sie schnell den Funktionsschalter, um die gewünschte Farbe und ihre Helligkeit zu wählen. Drücken Sie zum dauerhaften Leuchten bei Erreichen der gewünschten Farbe und Helligkeit gleichzeitig den Taktischer Schalter ganz durch.
Überhitzungsschutz
Sollte die Taschenlampe im Inneren bei Nutzung des Turbo-Modus über 65 Grad heiß werden, so regelt sie Stück für Stück die Helligkeit herunter.
Herunterschalten & Warnung bei geringer Spannung
Wenn die Spannung zu niedrig für die aktuelle Stufe ist, so wechselt die Taschenlampe in die nächst geringere Stufe. Ist die Spannung niedrig in der dunklen Stufe, so blinkt sie 3 mal alle 5 Minuten, um an den Batteriewechsel zu erinnern.

Nutzung und Wartung

- Bitte zerlegen sie den versiegelten Lampenkopf nicht. Das Zerlegen des Lampenkopfes kann die Lampe beschädigen.
- Um den höchsten Nutzen aus der Taschenlampe zu ziehen, empfiehlt Fenix hochwertige Batterien oder einen hochwertigen Akku zu verwenden.
- Sollte die Taschenlampe längere Zeit nicht benutzt werden empfiehlt es sich, die Batterien oder Akkus zu entnehmen
- Häufige Benutzung führt zu einem Verschleiß der O-Ringe. Um die Wasserdichtigkeit zu gewährleisten, tauschen Sie diese bei Verschleiß gegen ein passendes Fenix Ersatzteil aus.
- Häufiges Reinigen der Batteriekontakte erhält die Zuverlässigkeit der Fenix Taschenlampe. Folgende Fehler können durch verschmutzte Kontakte verursacht werden: Flackern, plötzliches Versagen der Lampe.
  Zum Reinigen können in Alkohol getränkte Wattestäbchen verwendet werden.
  Funktioniert die Lampe dennoch nicht, ersetzen sie die Batterien.
  Sollte keine der genannten Methoden zum Erfolg führen wenden Sie sich bitte an den Verkäufer der Taschenlampe.

Wartung

Dies ist eine Hochleistungstaschenlampe. Das direkte Leuchten ins Auge kann zu Augenschäden führen.

ITALIAN

Torcia Fenix TK32

- Monta LED Cree XP-L HI V3 bianco e LED XQ-E colorato, con una durata di 50.000 ore;
- Alimentata da una batteria ricaricabile Li-ion 18650 o da due batterie al litio CR123A 3V;
- 159mm Lunghezza x 25,4mm Diametro Corpo x 52mm Diametro Testa;
- 175 grammi (escluse batterie);
- Compatibile con l'interruttore remoto AER-03;
- Output regolato digitalmente per mantenere una luminosità costante;
- Avviso basso voltaggio per ricordare la sostituzione delle batterie;
- Protezione antisurriscaldamento;
- Doppio interruttore per attivazione tattica e selezione output;
- Realizzata in alluminio aeronautico;
- Finitura antiabrasiva anodizzata Premium Tipo III;
- Lente ultra chiara con rivestimento antiriflesso;

Specifiche Batterie

Tipo	Dimensioni	Voltaggio Nominale	Usabilità	
Fenix Serie ARB-L18	18650	3.6V/3.7V	Raccomandata	✓✓
Fenix Serie ARB-L2	18650	3.6V/3.7V	Raccomandata	✓✓
Batteria non ricaricabile (Litio)	CR123A	3V	Usabile	✓
Batteria ricaricabile (Li-ion)	18650	3.6V/3.7V	Attenzione*	!
Batteria ricaricabile (Li-ion)	16340	3.6V/3.7V	Attenzione*	!
Batteria ricaricabile (LiFePO4)	18650	3.2V	Proibita	X

Attenzione: non mischiare batterie di diverso marchio, capacità, taglia, capacità o tipo. Ciò potrebbe causare danni alla torcia o alle batterie utilizzate.
*Le batterie Li-ion 18650/16340 sono celle potenti studiate per applicazioni commerciali e devono essere trattate con attenzione e maneggiate con cura. Batterie di qualità con circuito di protezione ridurranno il rischio di combustione o esplosione ma danni alle celle o corto circuiti sono rischi potenziali che l'utilizzatore si assume.

Sostituzione Batterie

Svitare il tappo posteriore per inserire le batterie con l'anodo (+) rivolto verso la testa della torcia, quindi riavvitare il tappo.

Parametri Tecnici

ANSI/PLATO FL1	Turbo	Alto	Medio	Basso	Rosso Alto	Rosso Basso	Verde Alto	Verde Basso
OUTPUT	1000 Lumen	350 Lumen	100 Lumen	8 Lumen	105 Lumen	15 Lumen	165 Lumen	30 Lumen
DURATA	1h 50min*	4h 45min	15h 25min	170h	4h 15min	65h	5h 30min	40h
DISTANZA	422m	245m	138m	40m	65m	23m	105m	45m
INTENSITA'	44500cd	15000cd	4760cd	400cd	1050cd	135cd	2760cd	505cd
RESISTENZA URTI	1m							
IMPERMEABILITA'	IPX-8, sottacqua 2m							
ACCESSORI	Custodia, guarnizione di ricambio, laccetto							

Nota: i parametri sopra riportati (testati in laboratorio usando una batteria ricaricabile Li-ion Fenix 18650 3.6V/3500mAh) sono approssimativi e possono variare in base alle torce, alle batterie e agli ambienti di utilizzo.
*A causa della protezione anti surriscaldamento, la durata del livello di luminosità Turbo è un tempo accumulato.

Istruzioni

Doppio Interruttore
L'interruttore rotondo è l'interruttore tattico, quello ovale è l'interruttore funzionale.
ON/OFF
Per accendere temporaneamente la luce, premere leggermente e tenere premuto l'interruttore tattico e rilasciarlo per spegnerla.
Per accendere e mantenere accesa la luce, premere a fondo l'interruttore tattico. Premerlo di nuovo per spegnerla.
Selezione Output
In modalità Luce Bianca, premere una volta l'interruttore funzionale per passare attraverso i livelli di luminosità, nell'ordine Basso → Medio → Alto → Turbo.
In modalità Luce Bianca, premere e tenere premuto l'interruttore funzionale per 0,8 secondi per passare alla modalità Luce Colorata. Il livello di luminosità di default in questa modalità è Rosso Alto. Premere una volta l'interruttore funzionale per passare attraverso i livelli di luminosità, nell'ordine Rosso Alto → Rosso Basso →Verde Alto→ Verde Basso. Premere e tenere premuto nuovamente l'interruttore funzionale per 0,8 secondi per ritornare alla modalità Luce Bianca.

Con la luce spenta, premere l'interruttore funzionale per entrare nella modalità Luce Colorata. Rilasciare l'interruttore per spegnerla. Il livello di luminosità di default è Rosso Alto. Premendo continuamente l'interruttore funzionale si potrà selezionare la luce colorata desiderata e premendo simultaneamente l'interruttore tattico si potrà bloccarla.
Nota: la torcia memorizza l'ultimo livello di luminosità utilizzato solo nella modalità Luce Bianca.
Protezione Anti-Surriscaldamento
La torcia accumula molto calore quando lavora al livello di luminosità Alto. Quando la temperatura interna supera i 65°C, il livello di luminosità verrà regolato automaticamente per prevenire il surriscaldamento.
Avviso Basso Voltaggio
In caso di basso voltaggio, la torcia è programmata per scalare ad un livello di luminosità inferiore. Se si è già al livello Basso, la luce lampeggerà tre volte ogni cinque minuti per ricordare di cambiare le batterie. Per assicurare un uso normale, la torcia non si spegnerà finché le batterie non saranno completamente scariche.

Uso e Manutenzione

- Non disassemblare la testa saldata. Ciò potrebbe danneggiare la torcia e annullare la garanzia;
- Fenix raccomanda l'uso di batteria di alta qualità. Inoltre, se la torcia non viene usata per lungo tempo, si consiglia di rimuovere le batterie per evitare fuoriuscita di elettroliti o esplosione delle batterie stesse;
- Durante il trasporto o lo stoccaggio, svitare di mezzo giro o togliere le batterie per evitare operazioni indesiderate;
- Dopo lungo tempo di utilizzo, la guarnizione si può logorare. Per mantenere la torcia correttamente impermeabilizzata, sostituire la guarnizione;
- La pulizia periodica dei contatti migliora il funzionamento della torcia, poiché la sporcizia sui contatti può causare sfarfallio della luce, illuminazione intermittente o addirittura mancato funzionamento. In questo caso, le cause possono essere le seguenti:
  a)Le batterie sono scariche.
  Soluzione: sostituire le batterie, assicurandosi che la polarità positiva (+) e negativa (-) siano correttamente posizionate.
  b)I contatti dei cavi, del circuito stampato o altri contatti sono sporchi.
  Soluzione: pulire i contatti con un batuffolo di cotone imbevuto di alcool.
  Se le soluzioni sopracitate non dovessero risolvere il problema, contattare il distributore locale e fare riferimento alla garanzia.

Attenzione

La torcia è un dispositivo di illuminazione ad alta intensità che può causare danni alla vista. Evitare di puntare la luce direttamente negli occhi.

SPANISH

Linterna Fenix TK32

- Usa Led Cree XP-L HI V3 para luz blanca y XQ-E de color con una vida útil de 50.000 horas
- Alimentada por una batería de litio recargable modelo18650 o dos baterías CR123A
- 159mm Largo x 25.4mm Diámetro del cuerpo x 52mm Diámetro del cabezal
- 175 gramos de peso (sin incluir batería)
- Compatible con switch remoto AER-03
- Luz regulada digitalmente para mantener un brillo constante
- Sistema de aviso en caso de bajo voltaje de batería indicará cuando la batería debe ser reemplazada
- Protección inteligente de sobrecalentamiento para prevenir altas temperaturas en la superficie
- Interruptor táctico de dos botones para controlar encendido y modos
- Fabricada en aluminio durable de grado aeronáutico
- Anodizado duro Premium Tipo III con acabado anti abrasivo
- Lente de cristal ultra claro con acabado anti reflejo

Especificación de Baterías

Tipo	Dimensión	Voltaje Nominal	Usabilidad	
Fenix ARB-L18 Series	18650	3.6V/3.7V	Recomendada	✓✓
Fenix ARB-L2 Series	18650	3.6V/3.7V	Recomendada	✓✓
Batería no recargable (Litio)	CR123A	3V	Usable	✓
Batería Recargable (Li-ion)	18650	3.6V/3.7V	Precaución*	!
Batería Recargable (Li-ion)	16340	3.6V/3.7V	Precaución*	!
Batería Recargable (LiFePO4)	18650	3.2V	Prohibida	X

Advertencia: Por favor no mezcle baterías de distinta marca, tamaño o capacidad. Hacerlopodríaprovocardaños a la linterna o a la batería que está siendo usada.
*Baterías 18650/16340 son celdas potentes diseñadas para uso comercial y deben ser tratadas con precaución y manejadas con cuidado. Las baterías de buena calidad, con circuito de protección, reducen considerablemente el riesgo de combustión o explosión de una celda dañada o con corte circuito, riesgo que es asumido por el usuario.

Reemplazo de Batería

Desenroscar el cuerpo del foco para insertar la batería con el polo positivo hacia el foco. Luego enrosque nuevamente el cuerpo al foco.

Parámetros Técnicos

| ANSI/PLATO FL1 | Turbo | Alto | Medio